WEBER CRAFTED Outdoor Kitchen Collection　FAQ 集

作成：2022 年 11 月 1 日

1．システム全体について

① WEBER CRAFTED Outdoor Kitchen Collection に対応するグリルは何ですか？

★Answer★

WEBER CRAFTED Outdoor Kitchen Collection がお持ちのガスグリルに対応しているかどうかは、機種と製造年によって判別できます。

- 2016～2021 年製造の GENESIS または SPIRIT シリーズガスグリルの場合、以下の製品の購入が必要となります。

1．WEBER CRAFTED クッキンググレート

Genesis 300 シリーズ 2016+　（製品番号：7853） 2016～2021 年度に発売された Genesis 300 シリーズグリル（3 バーナー）に対応します。2 ピース構成。	
Genesis 400 シリーズ 2016+　（製品番号：7854） 2016～2021 年度に発売された Genesis 400 シリーズグリル（4 バーナー）に対応します。3 ピース構成。	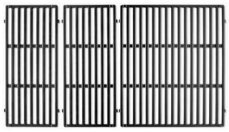
Spirit 200 シリーズ 2016+　（製品番号：7849） 2016～2021 年度に発売された Spirit 200 シリーズグリル（2 バーナー）に対応します。2 ピース構成。	
Spirit 300 シリーズ 2016+　（製品番号：7856） 2016～2021 年度に発売された Spirit 300 シリーズグリル（3 バーナー）および SmokeFire シリーズグリルに対応します。2 ピース構成。	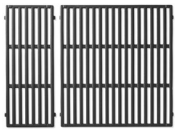

2．WEBER CRAFTED フレームキット

フレームキット Genesis 2016+　（製品番号：7687） 2016～2021 年度に発売された Genesis シリーズグリルに対応。#7853 または#7854 の右側の焼き網を外し、代わりに本フレームキットを取り付けます。	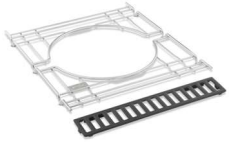

フレームキット Spirit 2016+ & SmokeFire　（製品番号：7688） 2016～2021 年度に発売された Spirit シリーズおよび SmokeFire シリーズグリルに対応します。#7849 または#7856 の右側の焼き網を外し、代わりに本フレームキットを取り付けます。	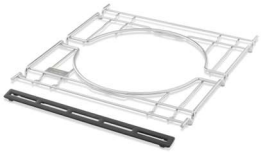

3. WEBER CRAFTED グリルウェアまたはグルメ BBQ システムグリルウェア
   ※クッキンググレートおよびフレームキットを取り付けた状態で、別売の様々なグリルウェアを使用可能です。

- 2022 年製 GENESIS ガスグリル（WEBER CRAFTED クッキンググレートとフレームキットを含むもの）の場合、以下の製品の購入が必要となります。
  1. WEBER CRAFTED グリルウェアまたはグルメ BBQ システムグリルウェア
     ※クッキンググレートおよびフレームキットを取り付けた状態で、別売の様々なグリルウェアを使用可能です。

② **WEBER CRAFTED のグリルウェアは、WEBER CRAFTED のクッキンググレートやフレームキットを取り付けなくても使用できますか？**

★Answer★

ロティサリー（2024 年導入予定）以外の WEBER CRAFTED グリルウェアは、WEBER CRAFTED クッキンググレートとフレームキットを使用する前提で設計されています。最高の仕上がりを得るために、WEBER CRAFTED クッキンググレートとフレームキットをご使用ください。

③ **WEBER CRAFTED フレームキットはどのように取り付けるのですか？**

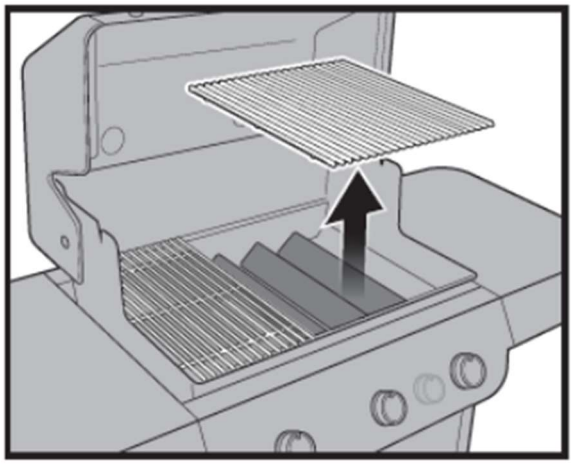

★Answer★

1）WEBER CRAFTED フレームキットを取り付ける際は、まずバーナーを止め、グリルが冷えている状態にて、右側の焼き網を取り外します。

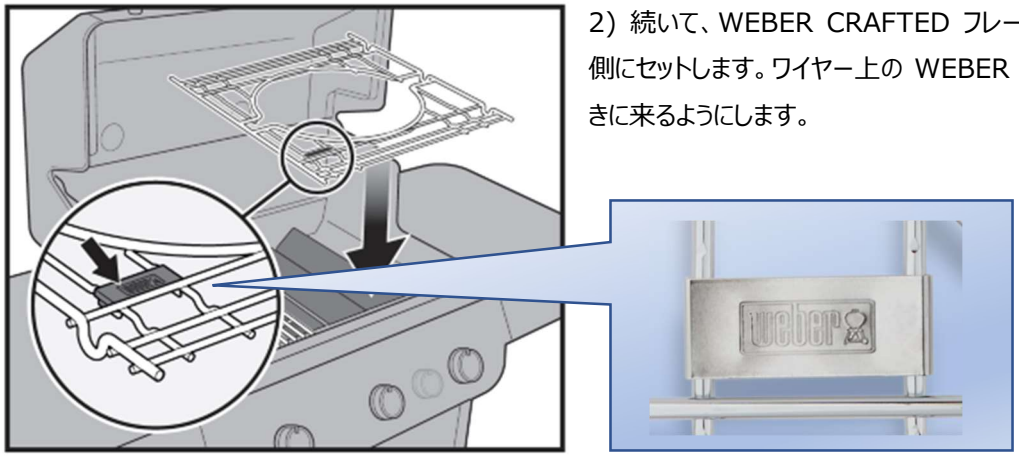

2）続いて、WEBER CRAFTED フレームキットをグリルの右側にセットします。ワイヤー上の WEBER ロゴが、手前の上向きに来るようにします。

④ **WEBER CRAFTED グリルウェアは、WEBER 社製以外のグリルで使用できますか？**

★Answer★

WEBER CRAFTED グリルウェアは、WEBER CRAFTED クッキンググレートやフレームキットと共に、WEBER 社製ガスグリルに最適化され設計されています。最高の仕上がりを得るために、WEBER 社製ガスグリルにてご使用ください。

⑤ **グリルウェアは必ずグリルの右側に置かなければならないのですか？**

★Answer★

グリルウェアとフレームキットは必要に応じて、左側に設置することもできます。

⑥ **GOURMET BBQ SYSTEM のグリルウェアは、WEBER CRAFTED のフレームキットに使用できますか？**

★Answer★

はい、GOURMET BBQ SYSTEM のグリルウェアは、WEBER CRAFTED のフレームキットに装着可能です。

⑦ **WEBER CRAFTED のグリルウェアを使用せずに、フレームキットを設置したままにすることはできますか？**

★Answer★

フレームキットを設置してスペーサーは取り付けない状態とし、その上に WEBER CRAFTED クッキンググレートを直接置いて使用することができます。

⑧ **なぜ新たなデザインの WEBER CRAFTED クッキンググレートを導入するのですか？**

★Answer★

WEBER CRAFTED クッキンググレートは、バラエティーに富む WEBER CRAFTED グリルウェアのサイズに最適化した設計がなされています。また、グリルスペースを最大限に活用できるように、グリルウェアを設置する位置が変更されています。

⑨ **フレームキットのスペーサーはどのような働きをしますか？**

★Answer★

スペーサーは、WEBER CRAFTED の角型グリルウェアにぴったりとフィットするように設計されています。スペーサーを使用することにより、角型グリルウェアがグリル内でしっかりと位置決めされるため、最適な調理環境が実現します。

⑩ **スペーサーやクッキンググレートを使用しない時は、はどこに置けばよいですか？**

★Answer★

スペーサーやクッキンググレート使用しない時は、乾燥した場所に保管してください。なお、2022 年製 GENESIS ガスグリルをお使いの場合は、右側のサイドテーブルの下にあるフックにこれらを掛けておくことができます。また、一部の 2022 年製 GENESIS では、ロッカー扉内に収納することができます（右図参照）。

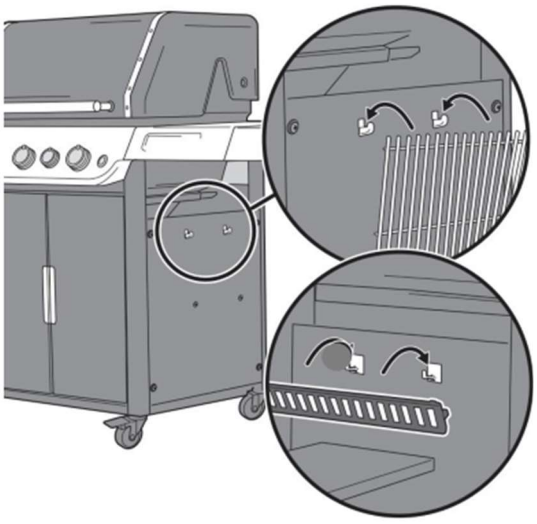

⑪ **WEBER CRAFTED のグリルウェアは、グルメ BBQ システム（GBS）のクッキンググレートに使用できますか？**

★Answer★

WEBER CRAFTED グリルウェアのうち、一部の GBS クッキンググレートに対応しているのは、WEBER CRAFTED 中華鍋と蒸し器（Wok & Steamer）のみです。